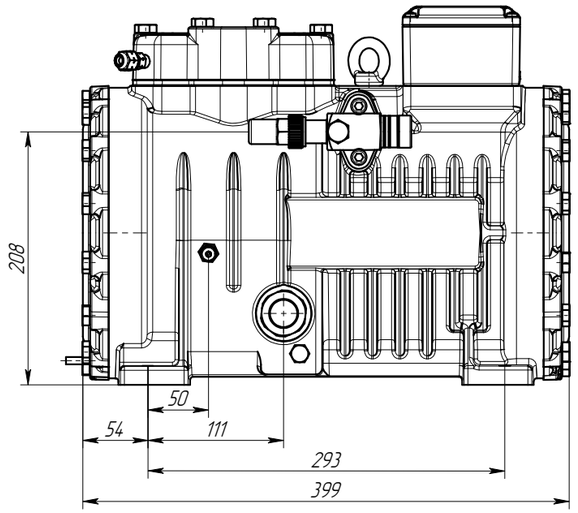

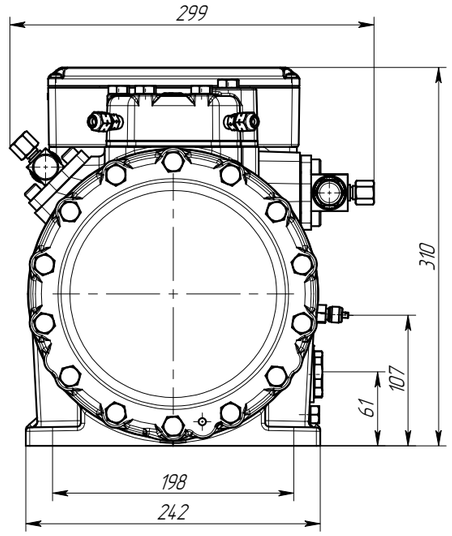

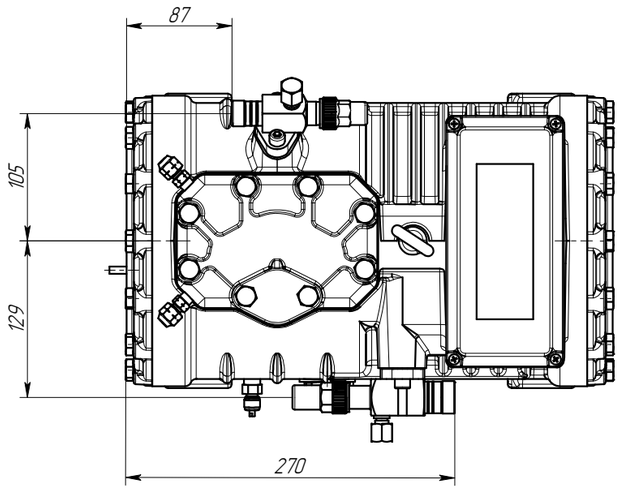

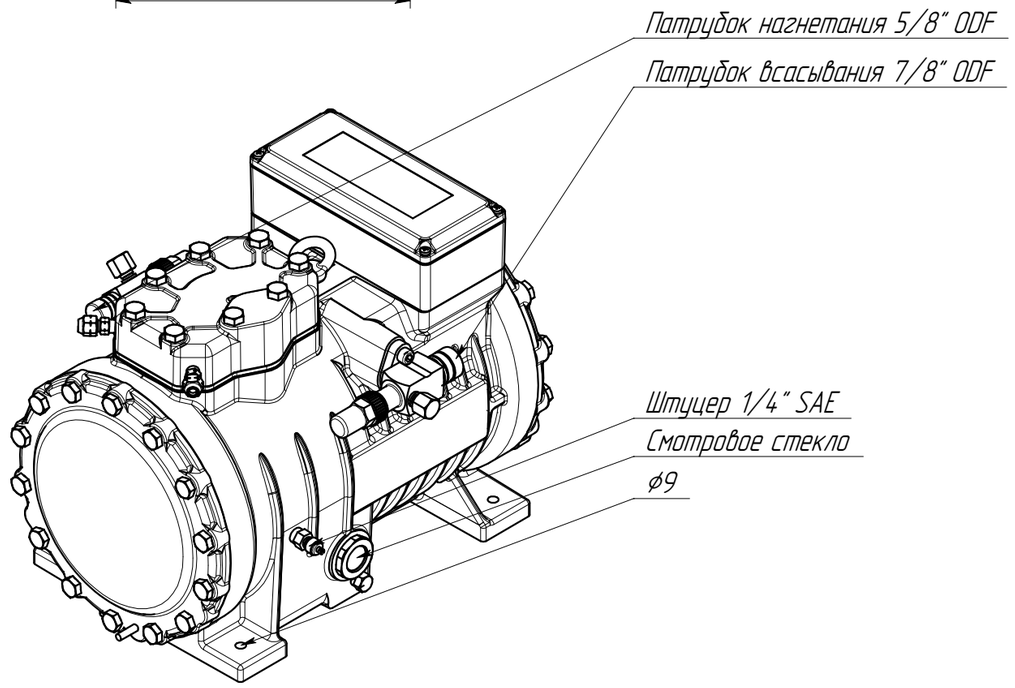

Изм.	Лист	№ докум.	Подп.	Дата	R2D3E4B R2D4E4B R2C5E4B R2C6E4B	Лит.	Масса	Масштаб
Разраб.		SVK		03.10.24			–	1:25
Пров.		BLV				Лист	Листов 1	
Т.контр.								
Н. контр.						РИДАН-ТРЕЙД		
Утв.		PVL						

Перв. примен. | Справ. № | Подп. и дата | Инв.№ дубл. | Взам.инв.№ | Подп. и дата | Инв.№ подл.

Копировал | Формат А1