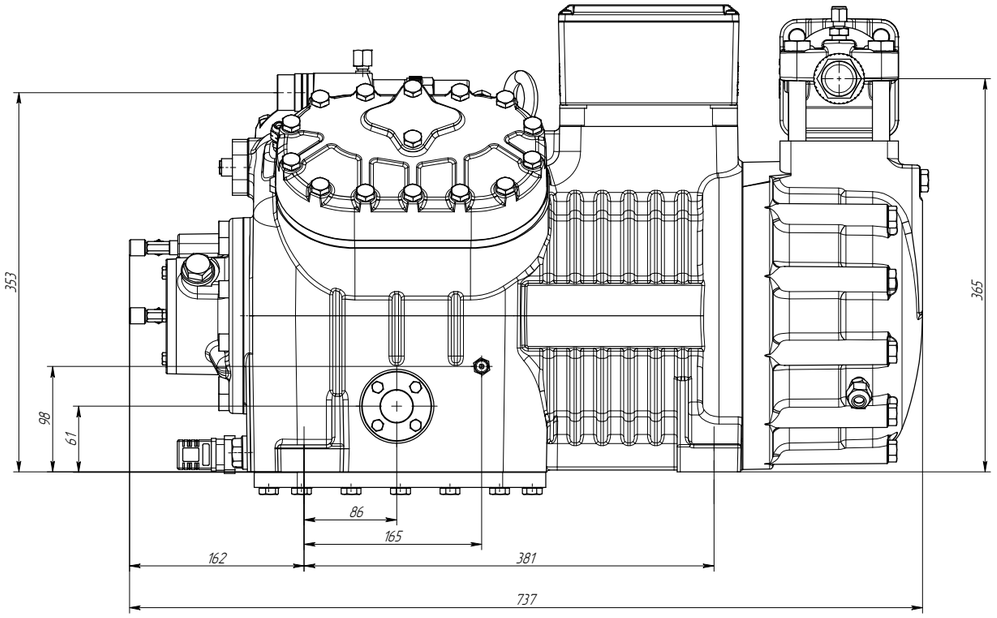

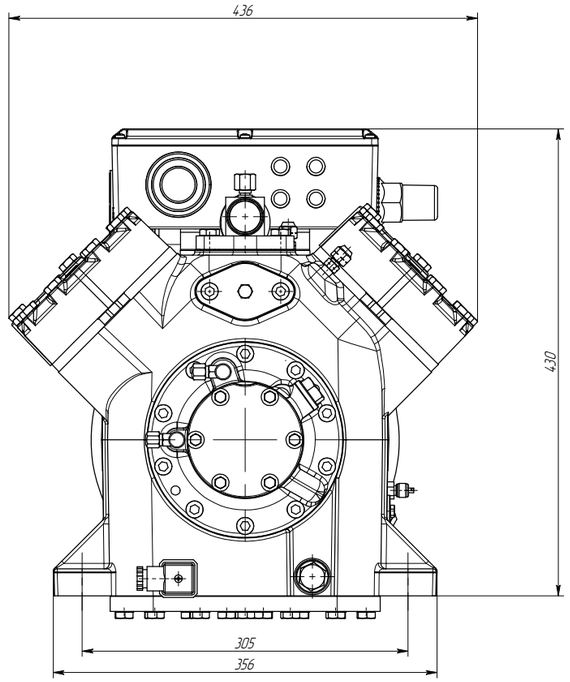

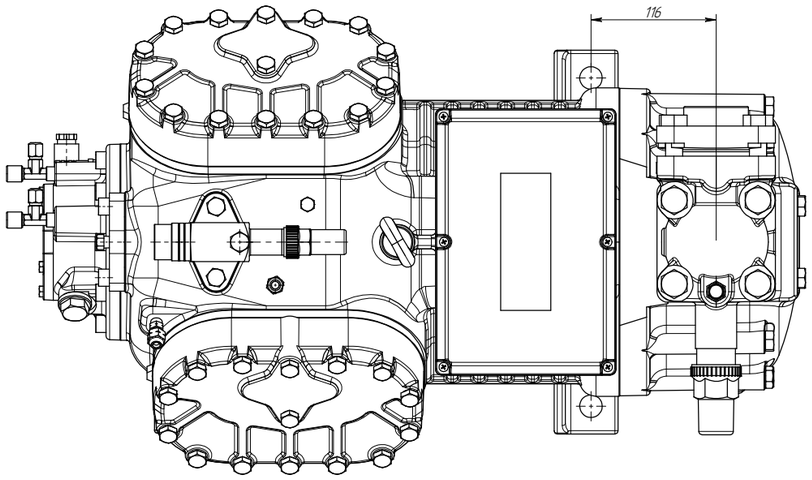

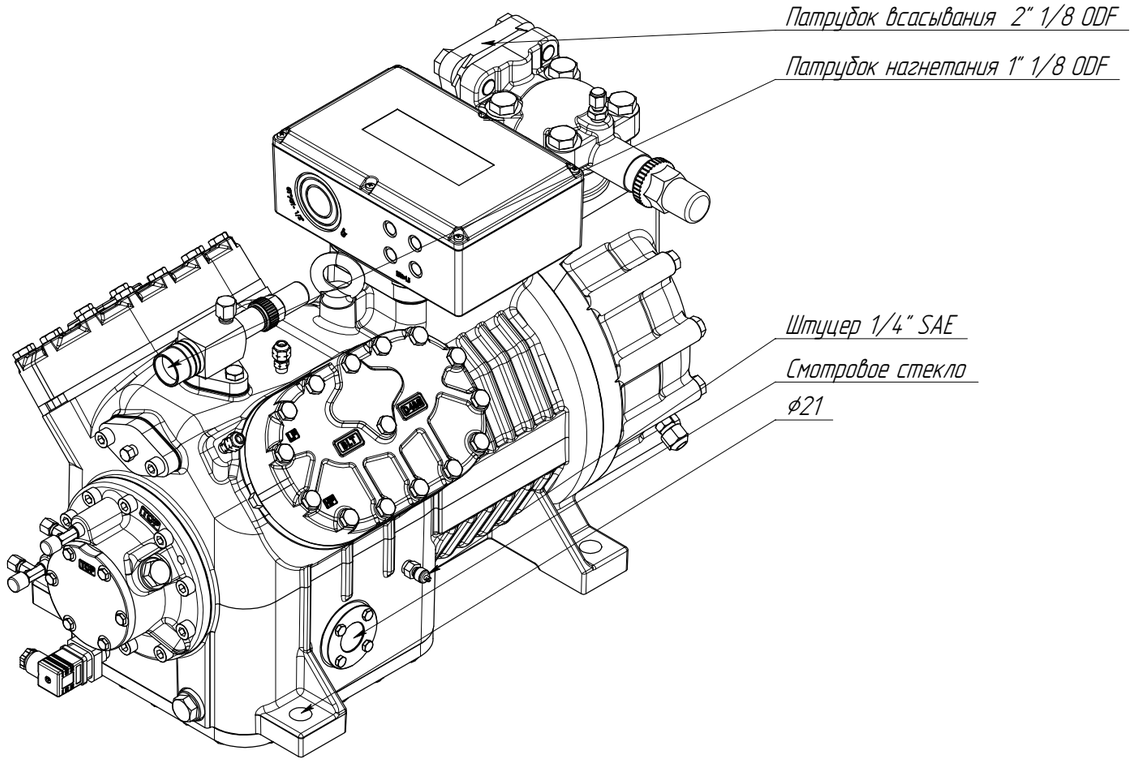

Изм	Лист	№ докум.	Подп.	Дата	R4H24E4K R4G30E4K	Лит.	Масса	Масштаб	
Разраб.		SVK		11.02.24			–	1:2	
Пров.		BLV				Лист	Листов 1		
Т.контр.									
Н. контр.						РИДАН-ТРЕЙД			
Утв.		PVL							

Копировал

Формат А0

Перв. примен. | Справ. № | Подп. и дата | Инв.№ дубл. | Взам.инв.№ | Подп. и дата | Инв.№ подл.