70 03 312

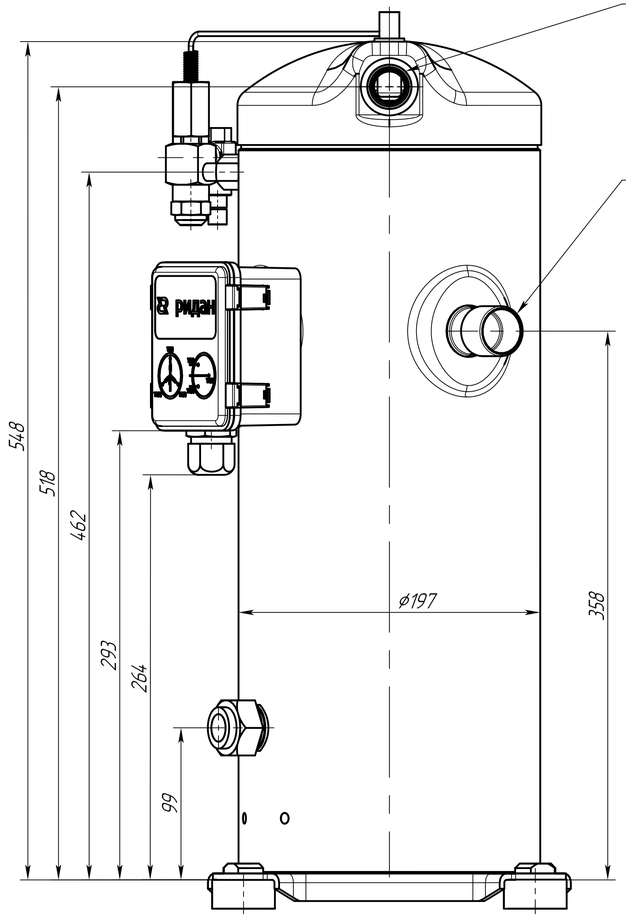

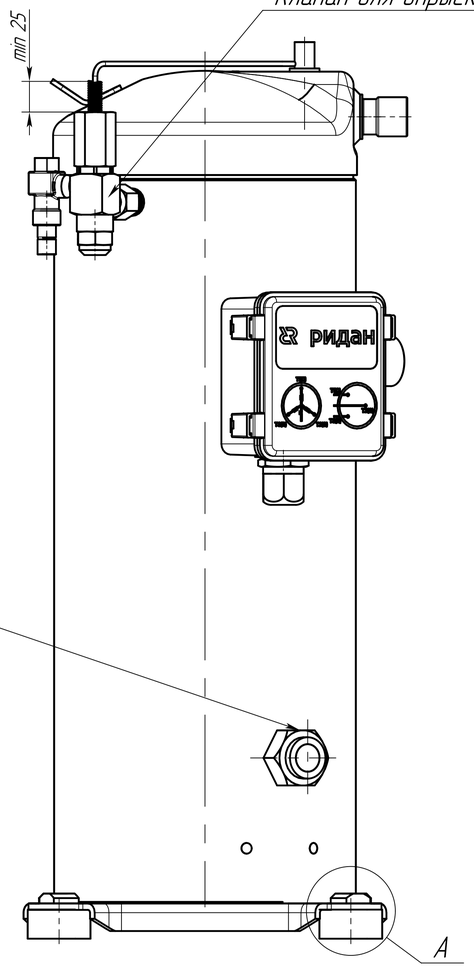

Клеммная коробка (1:1)

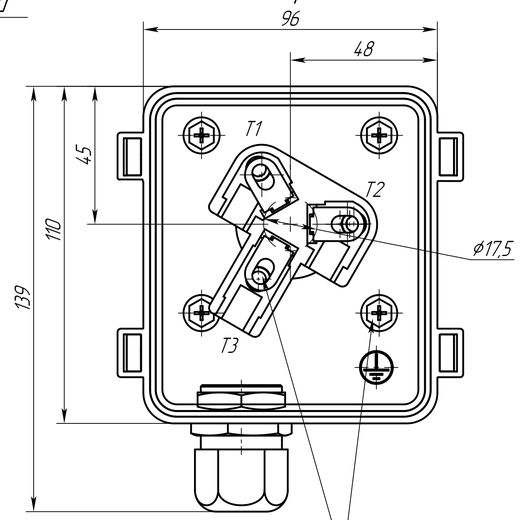

4 отв. Винт М5х10
Момент затяжки 2-3 Н*м

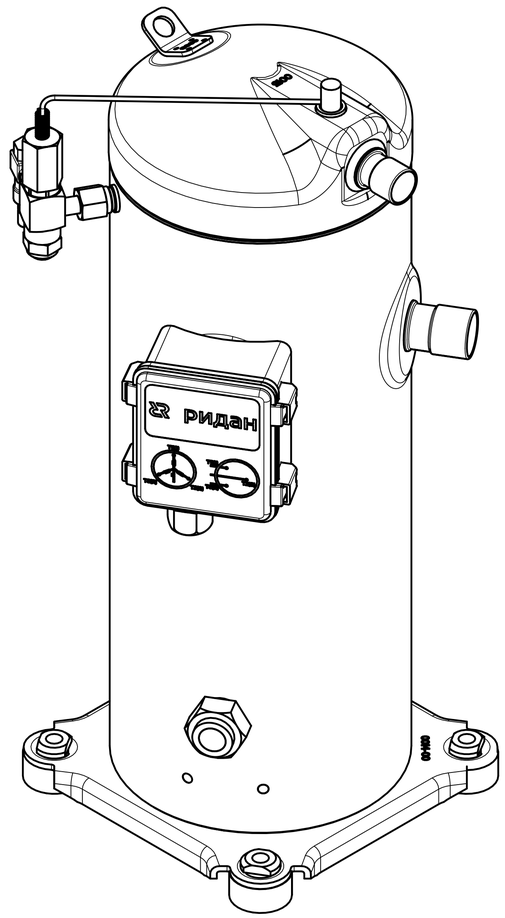

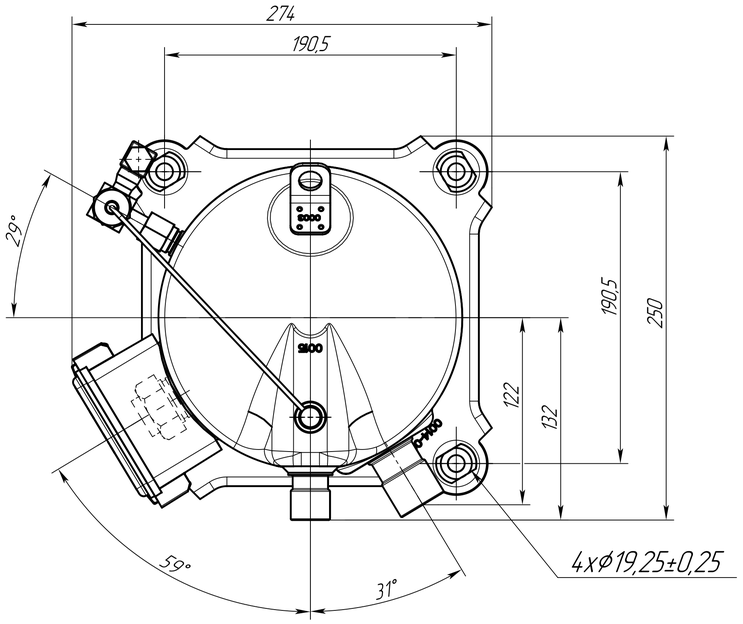

A (1:1)

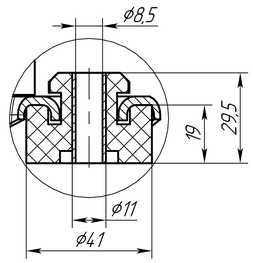

					70 03 312			
Изм.	Лист	№ докум.	Подп.	Дата	RCL28-51_T8	Лит.	Масса	Масштаб 1:2
Разраб.								
Пров.						Лист	Листов 1	
Т.контр.								
Н. контр.						ридан		
Утв.								

Копировал

Формат А1

Перв. примен. | Справ. № | Подп. и дата | Инв.№ дубл. | Взам.инв.№ | Подп. и дата | Инв.№ подл.