РИДАН

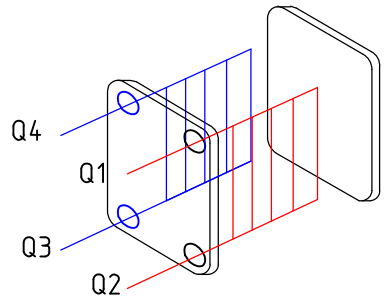

Q1/Q2
L1"(W210)
Thread connection

Q3/Q4
H1"1/8(H2116)
Solder connection

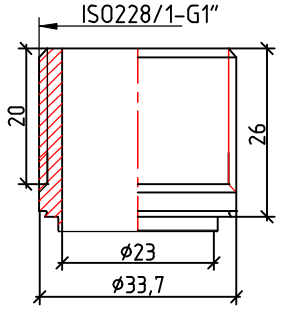

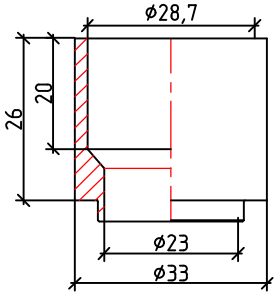

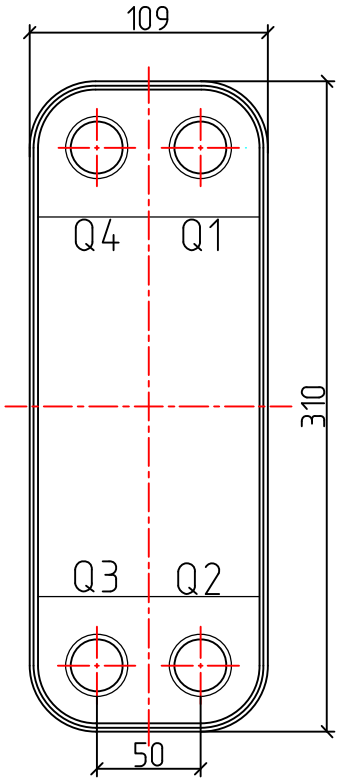

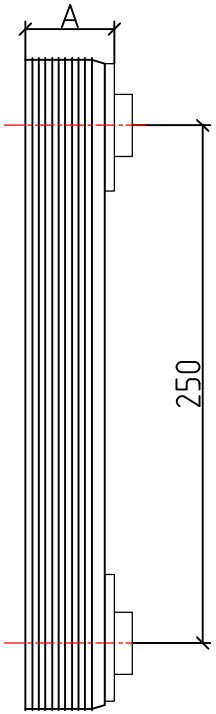

Поз.	Код заказа	Код идентификации	Кол-во пластин	Толщина A,мм
1	027B0102R1	81055707	10	35

Дата чертежа	15/09/2025
Макс. рабочее давление	4,5 МПа
Давление испытания	6,75 МПа
Вес	2,38 Кг
Внутренний объем контуров	Q1Q2: 0,285л
	Q3Q4: 0,228л
Материал пластины	AISI 316L
Материал портов	AISI 304
Материал припоя	Медь
Модель:	
RD-027-10-4,5-H-Q1Q2(L1")/Q3Q4(H1"1/8)	