РИДАН

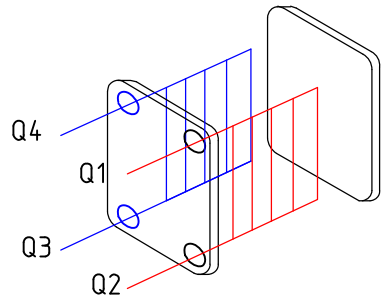

Q1/Q2
L1"(W210)
Thread connection

Q3/Q4
H1"3/8(H3131)
Solder connection

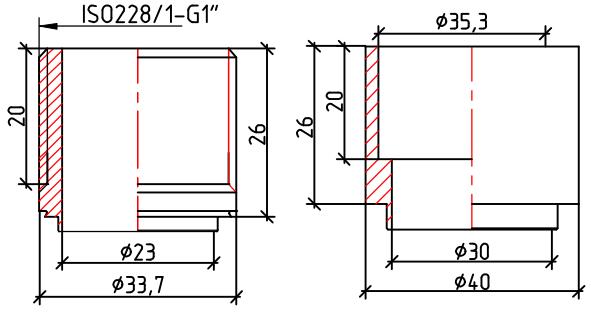

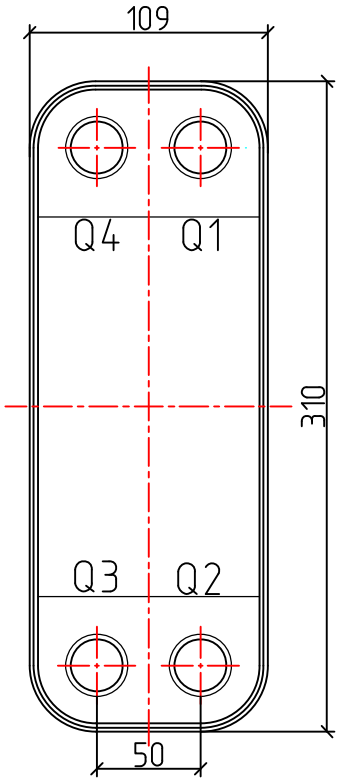

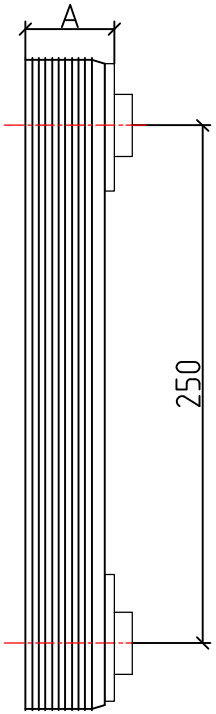

Поз.	Код заказа	Код идентификации	Кол-во пластин	Толщина A,мм
1	027B0241R1	81055836	24	65

Дата чертежа	15/09/2025
Макс. рабочее давление	4,5 МПа
Давление испытания	6,75 МПа
Вес	3,94 Кг
Внутренний объем контуров	Q1Q2: 0,684л
	Q3Q4: 0,627л
Материал пластины	AISI 316L
Материал портов	AISI 304
Материал припоя	Медь
Модель:	
RD-027-24-4,5-L-Q1Q2(L1")/Q3Q4(H1"3/8)	