РИДАН

Q1/Q2
L1"(W210)
Thread connection

Q3/Q4
H1"1/8(H2116)
Solder connection

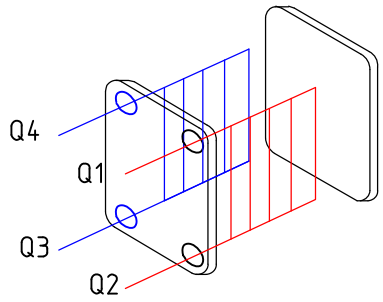

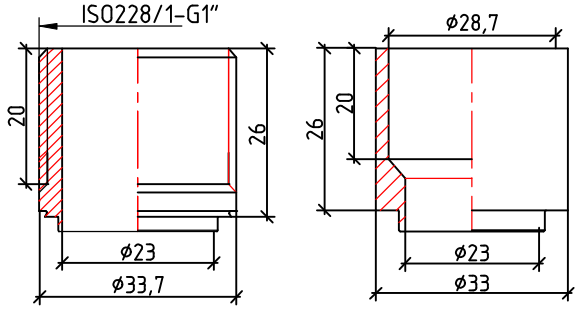

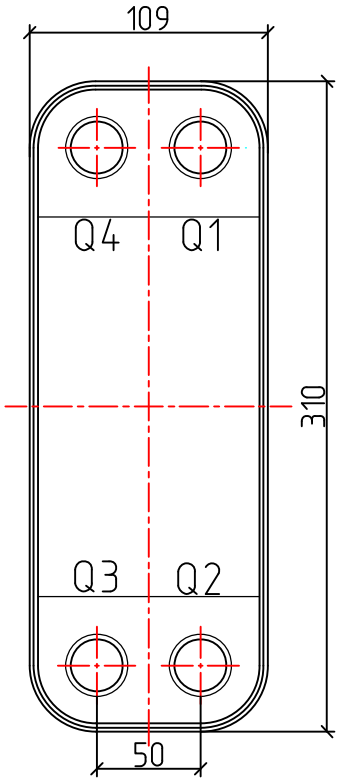

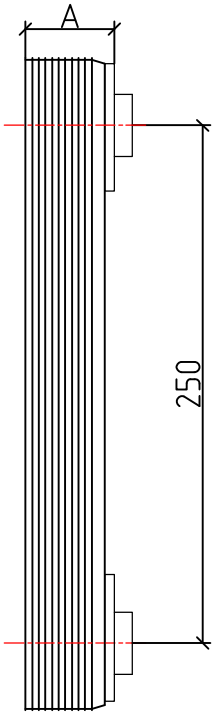

Поз.	Код заказа	Код идентификации	Кол-во пластин	Толщина A,мм
1	027B0402R1	81055713	40	104

Дата чертежа	15/09/2025
Макс. рабочее давление	4,5 МПа
Давление испытания	6,75 МПа
Вес	5.68 Кг
Внутренний объем контуров	Q1Q2: 1,14л
	Q3Q4: 1,083л
Материал пластины	AISI 316L
Материал портов	AISI 304
Материал припоя	Медь
Модель:	
RD-027-40-4,5-H-Q1Q2(L1")/Q3Q4(H1"1/8)	