РИДАН

Q1Q2
L2"(W520)
Thread connection

Q3
H1"1/8(H2116)
Solder connection

Q4
H2"1/8(H5212)
Solder connection

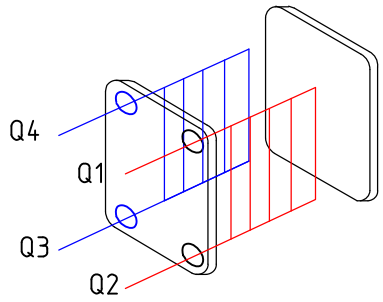

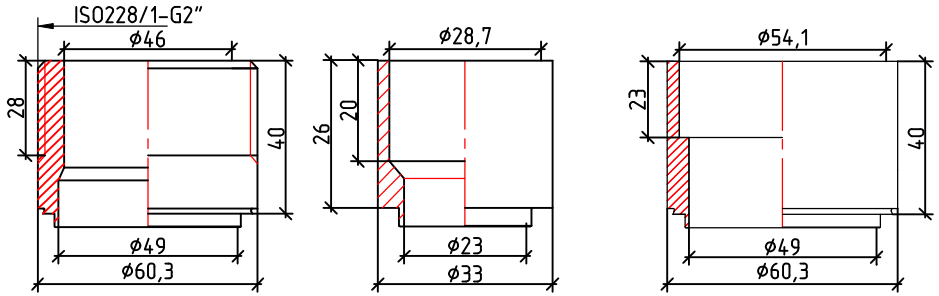

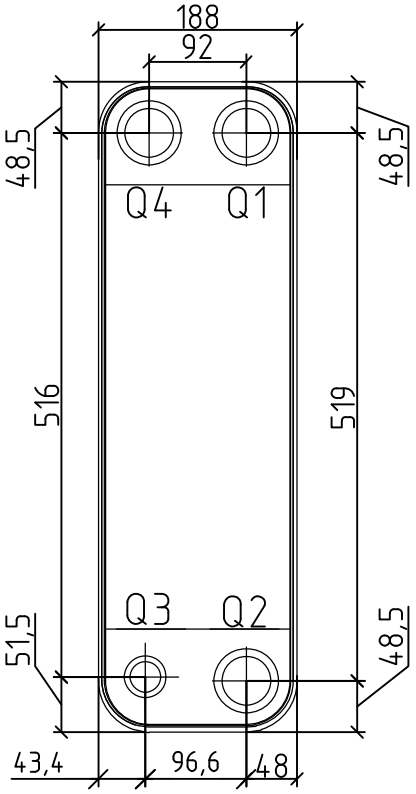

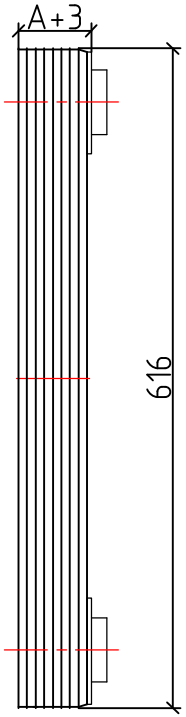

Поз.	Код заказа	Код идентификации	Кол-во пластин	Толщина A,мм
1	111B0525R	23024521-01	50	129

Дата чертежа	26/07/2025
Макс. рабочее давление	4,5 МПа
Давление испытания	6,75 МПа
Вес	27,25 Кг
Внутренний объем контуров	Q1Q2: 5,0л
	Q3Q4: 4,8л
Материал пластины	AISI 316L
Материал портов	AISI 304
Материал припоя	Медь
Модель:	
RD-095-50-4,5-HQ-Q1Q2(L2")/Q3(H1"1/8)/ Q4(H2"1/8)	