РИДАН

Q1Q2
L2"(W520)
Thread connection

Q3
H7/8"(H2075)
Solder connection

Q4
H2"1/8(H5212)
Solder connection

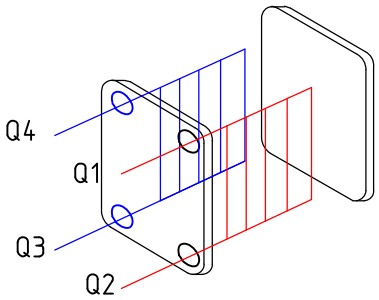

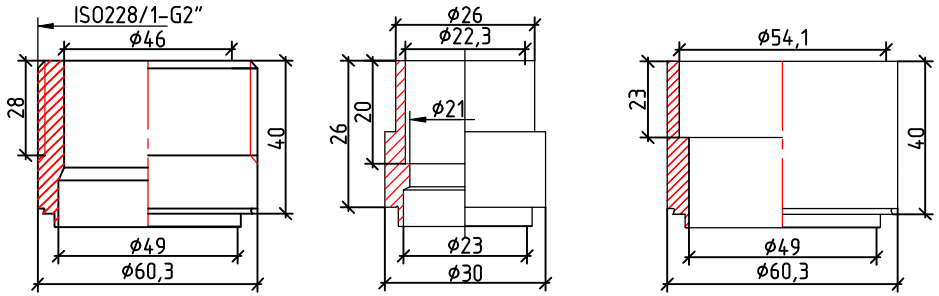

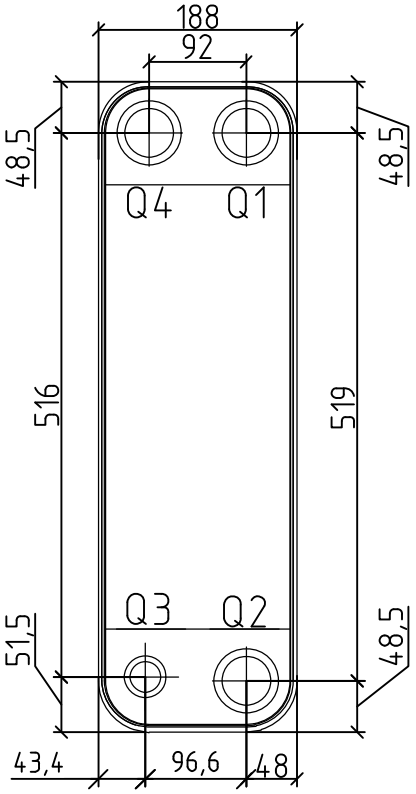

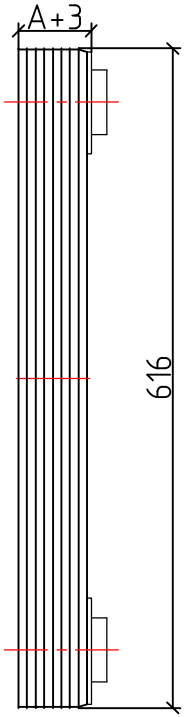

Поз.	Код заказа	Код идентификации	Кол-во пластин	Толщина A,мм
1	111B0527R	23024522	30	82

Дата чертежа	26/07/2025
Макс. рабочее давление	4,5 МПа
Давление испытания	6,75 МПа
Вес	19,53 Кг
Внутренний объем контуров	Q1Q2: 3,0л
	Q3Q4: 2,8л
Материал пластины	AISI 316L
Материал портов	AISI 304
Материал припоя	Медь

Модель:

RD-095-30-4,5-HQ-Q1Q2(L2")/Q3(H7/8")/Q4(H2"1/8)