70 00 110

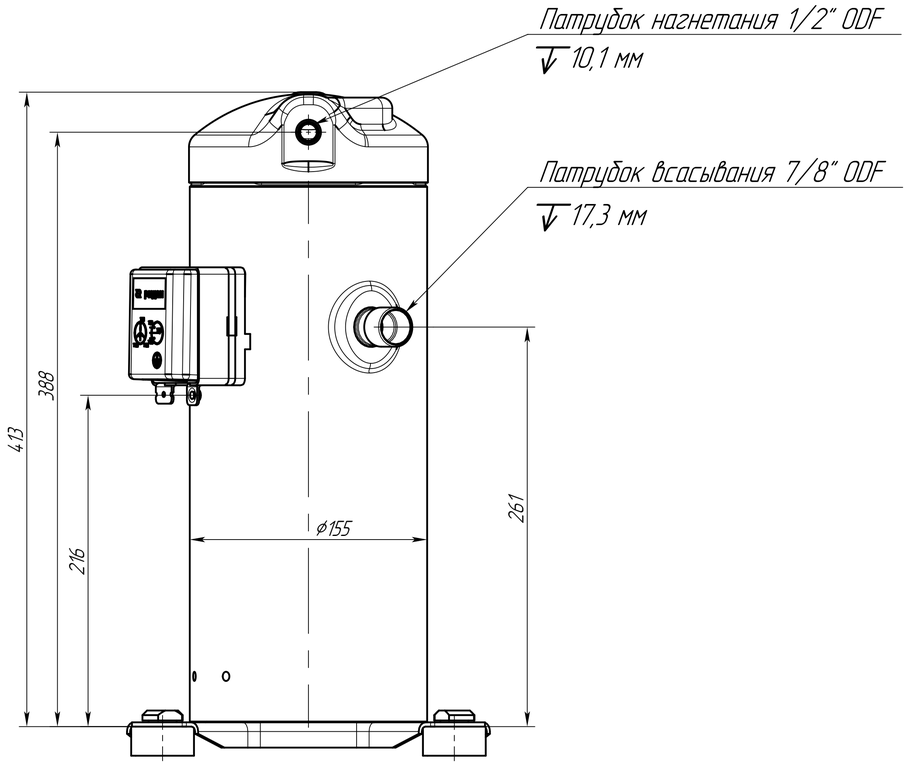

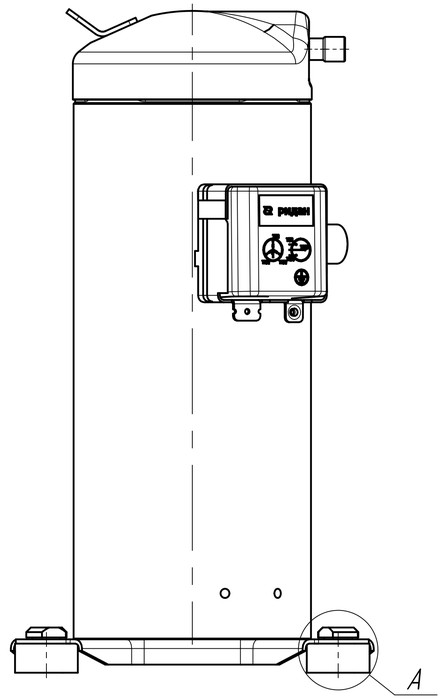

Клеммная коробка (1:1)

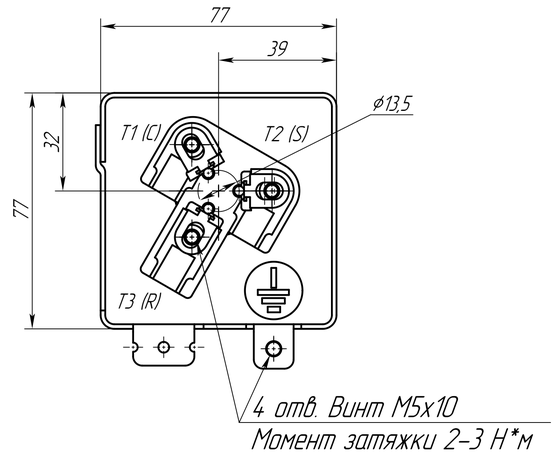

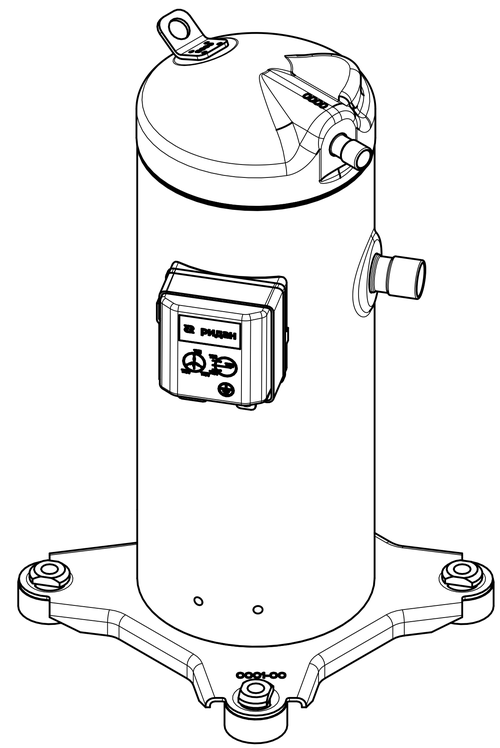

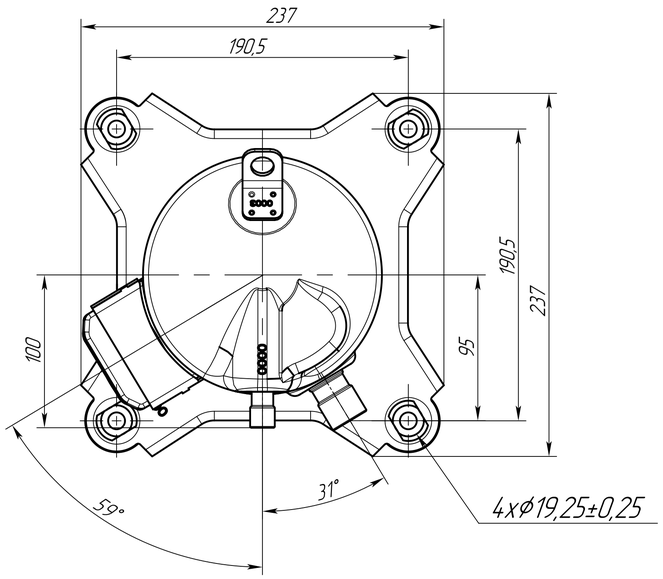

A (1:1)

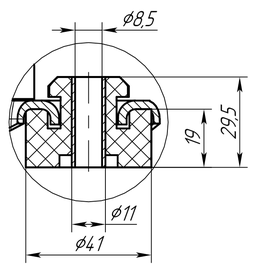

Изм.	Лист	№ докум.	Подп.	Дата	RCW16-38_B6	Лит.	Масса	Масштаб 1:2
Разраб.								
Пров.						Лист	Листов 1	
Т.контр.								
Н. контр.						ридан		
Утв.								

Перв. примен. | Справ. № | Подп. и дата | Инв.№ дубл. | Взам.инв.№ | Подп. и дата | Инв.№ подл.

Копировал | Формат A1